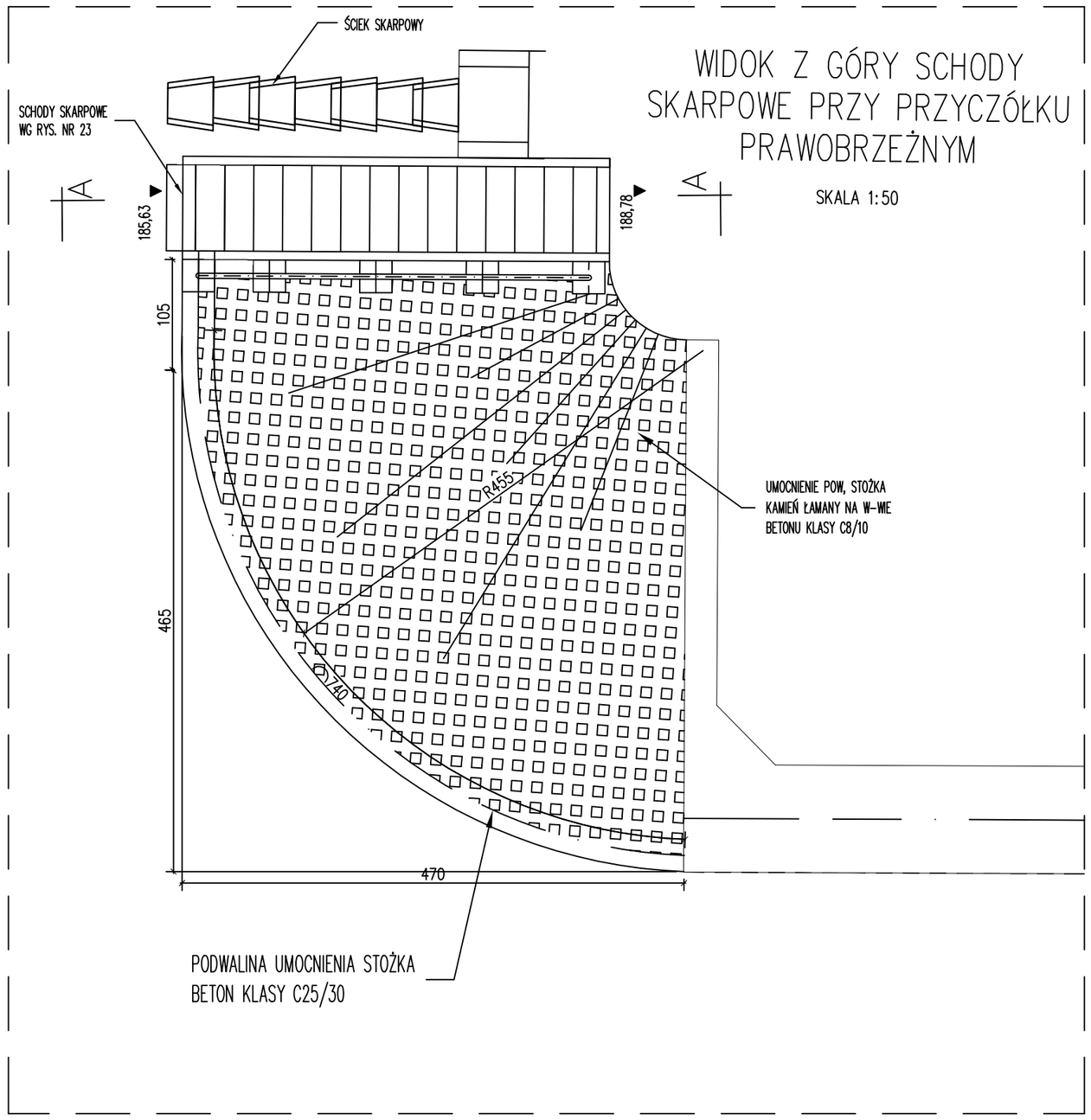

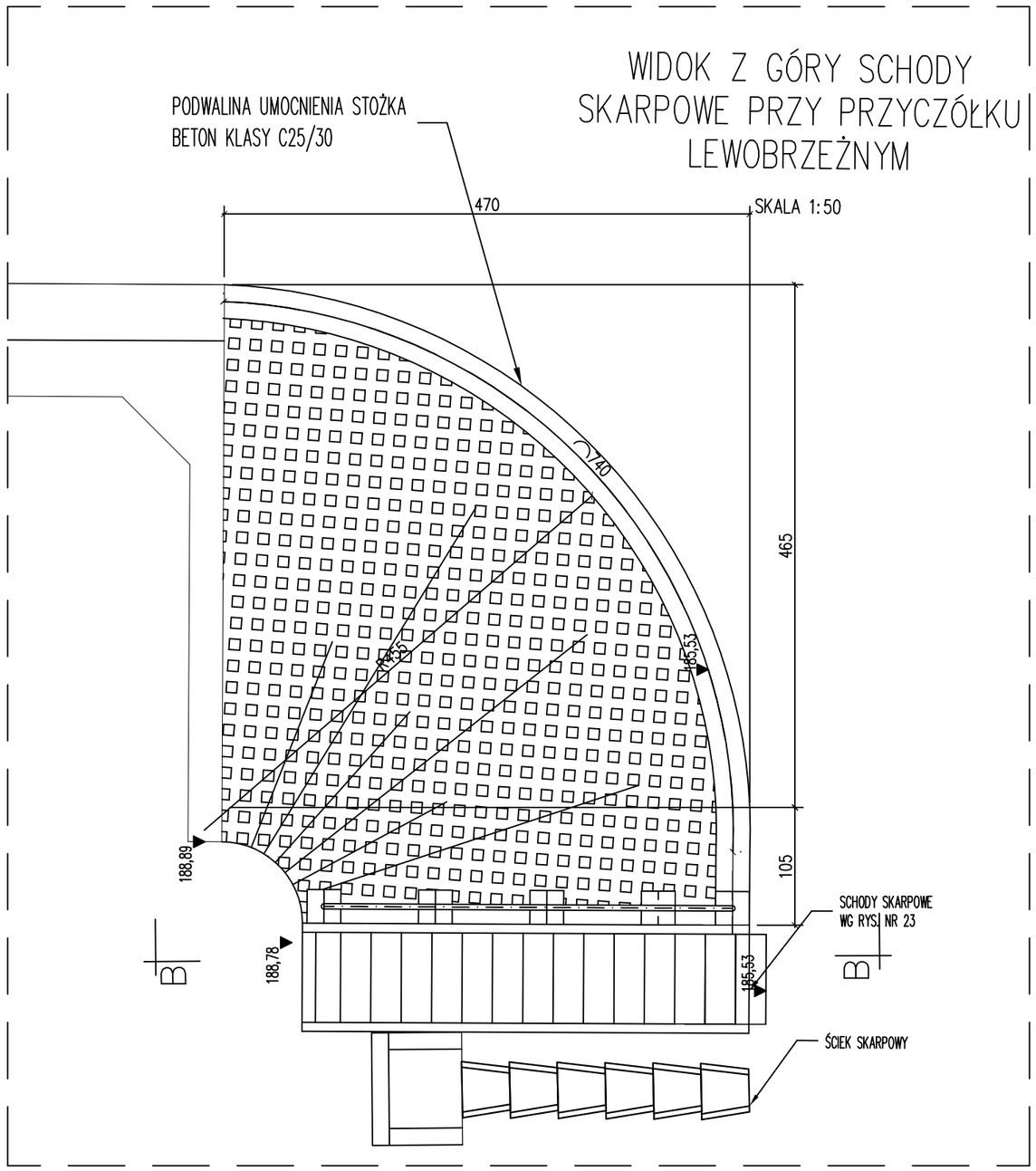

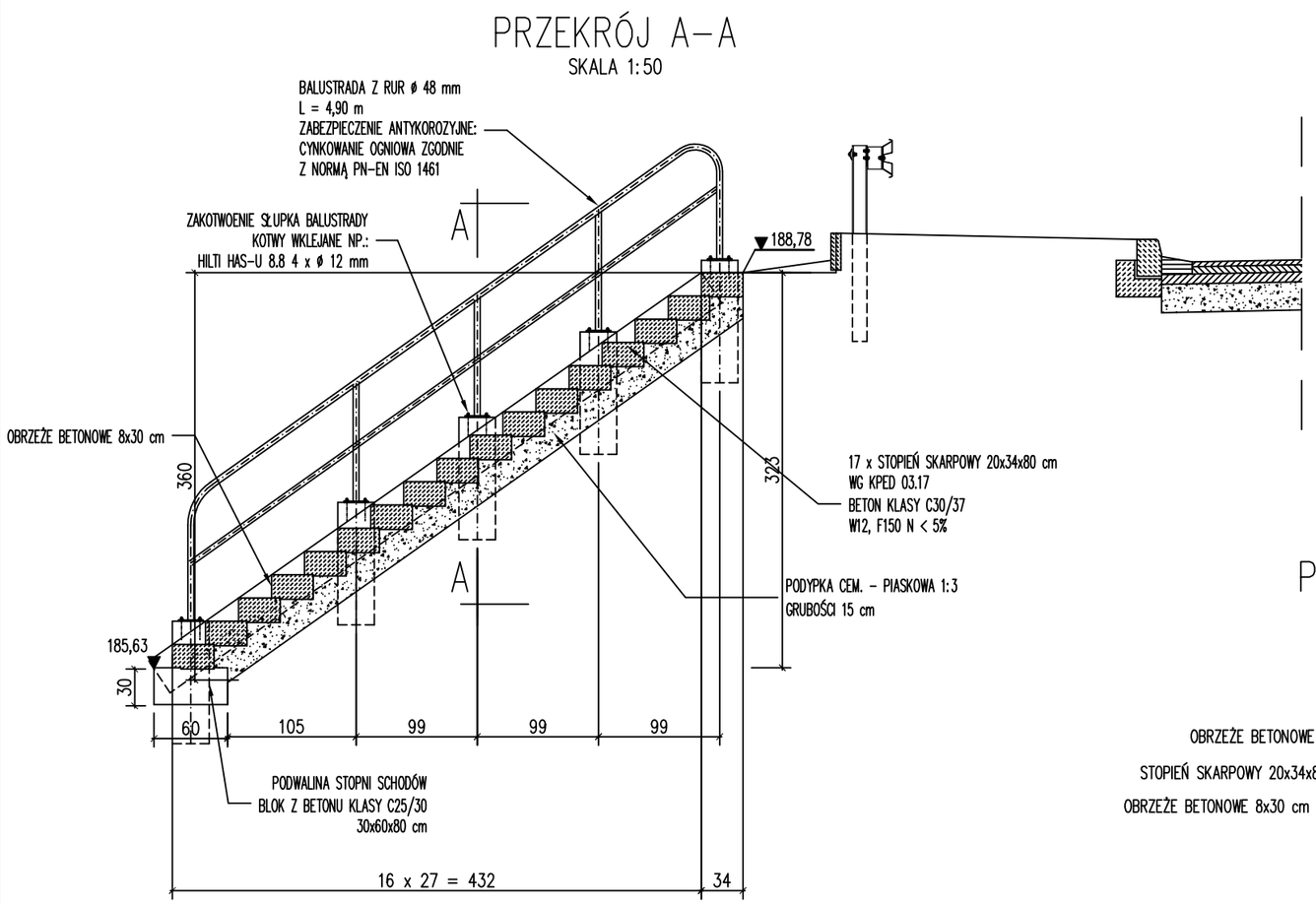

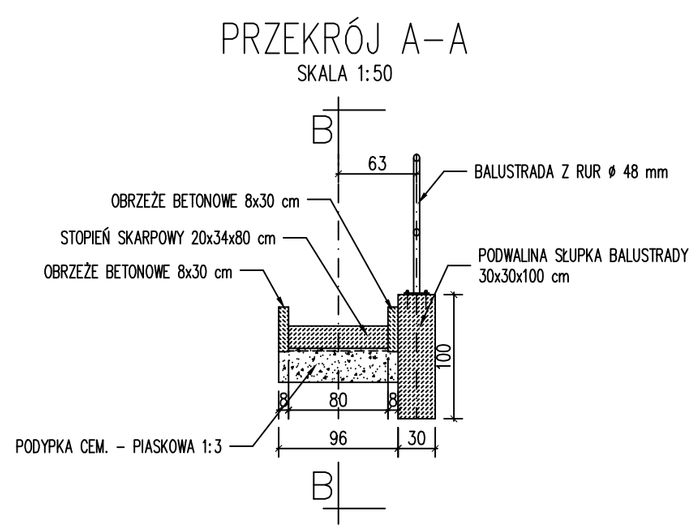

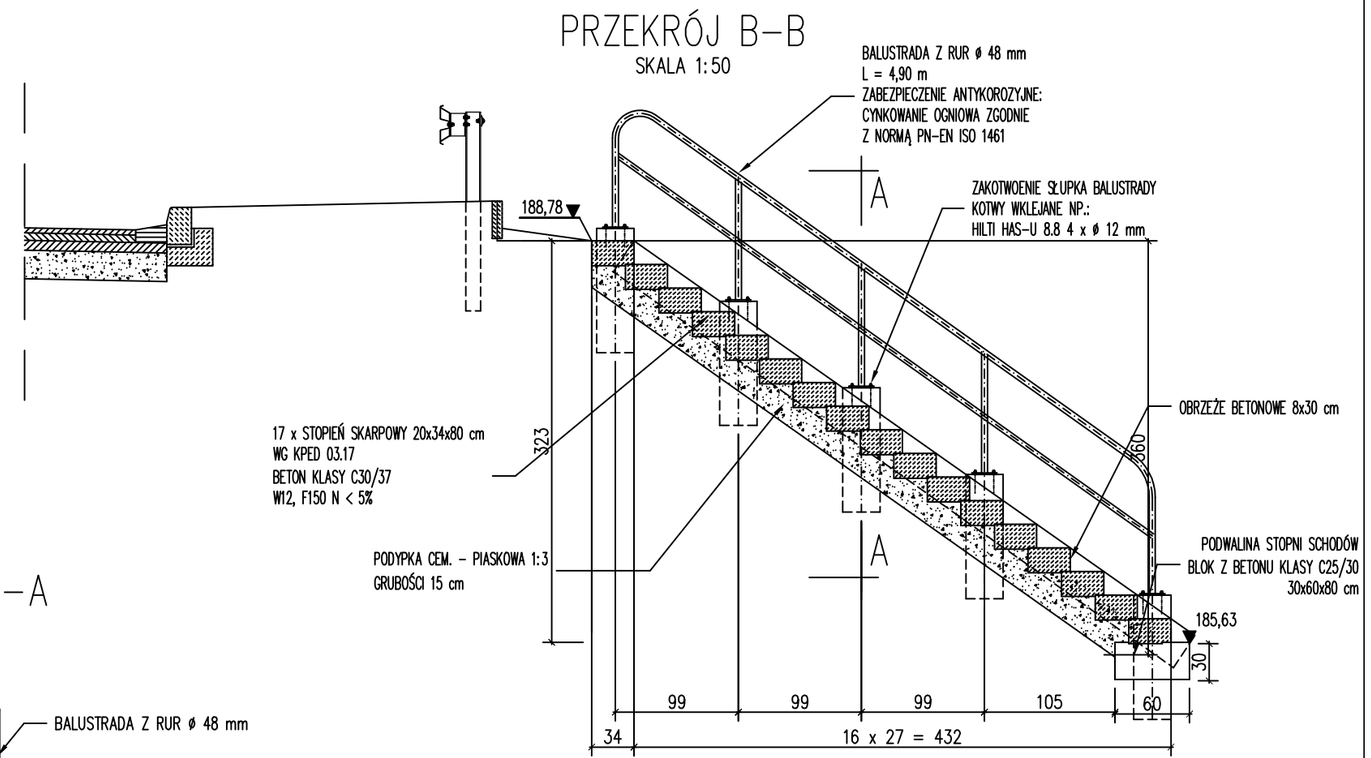

Inwestor:	Powiatowy Zarząd Dróg w Przeworsku ul. Słowackiego 17, 37-200 Przeworsk			
Opracowanie:	GEO – PROJEKT INVEST Sp. z o. o. ul. Urzędowska 139; 23-200 Kraśnik			
Temat:	Rozbiórka istniejącego obiektu mostowego i budowa w jego miejscu nowego obiektu mostowego wraz z dojazdami w ramach zadania inwestycyjnego pn.: "Przebudowa mostu w km 2+052 w ciągu drogi powiatowej nr P 1600 R ulica Żurawia w Przeworsku"			
Lokalizacja:	P 1600 R ulica Żurawia – Przeworsk	181401_1 Przeworsk, Obręb – 0004; 0003		
Stadium:	PW	Branża:	mostowa/konstrukcja	
Branża:	Imię i nazwisko:	Nr uprawnień:	Podpis:	Data:
Projektował:	mgr inż. Daniel Kędzierski	LUB/0204/PWBD/16 LUB/0054/PWEM/22		10.2025 r.
Sprawdził:	mgr inż. Aleksander Piętka	UAN.V-7342/3/70/93, NBGP.V-7342/3/73/98		
Skala: 1:50	Tytuł rysunku: PODWALINA UMOCNIENIA STOŻKA			Nr rys.: M-23